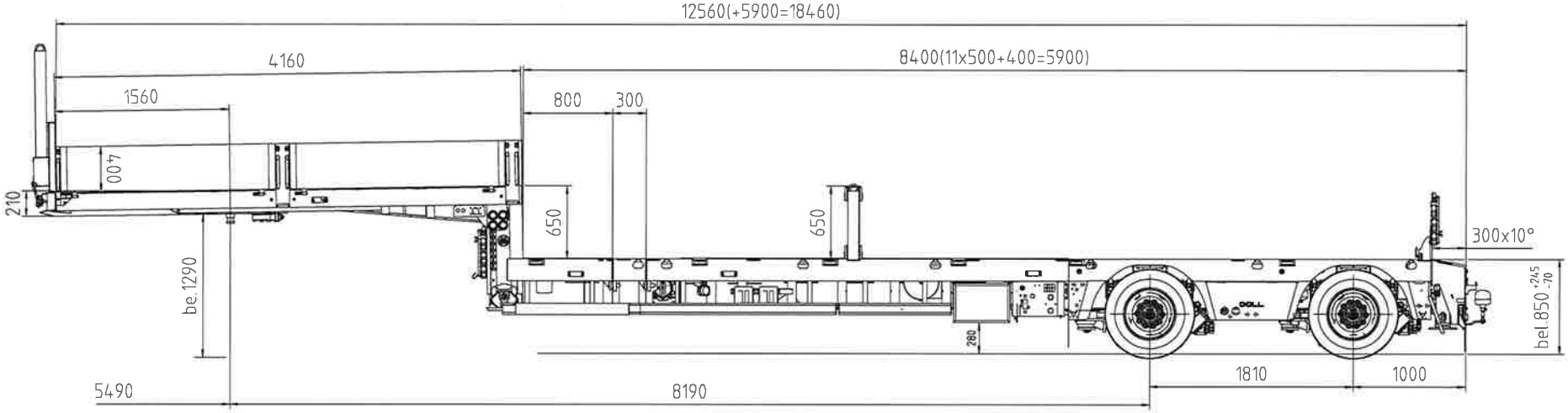

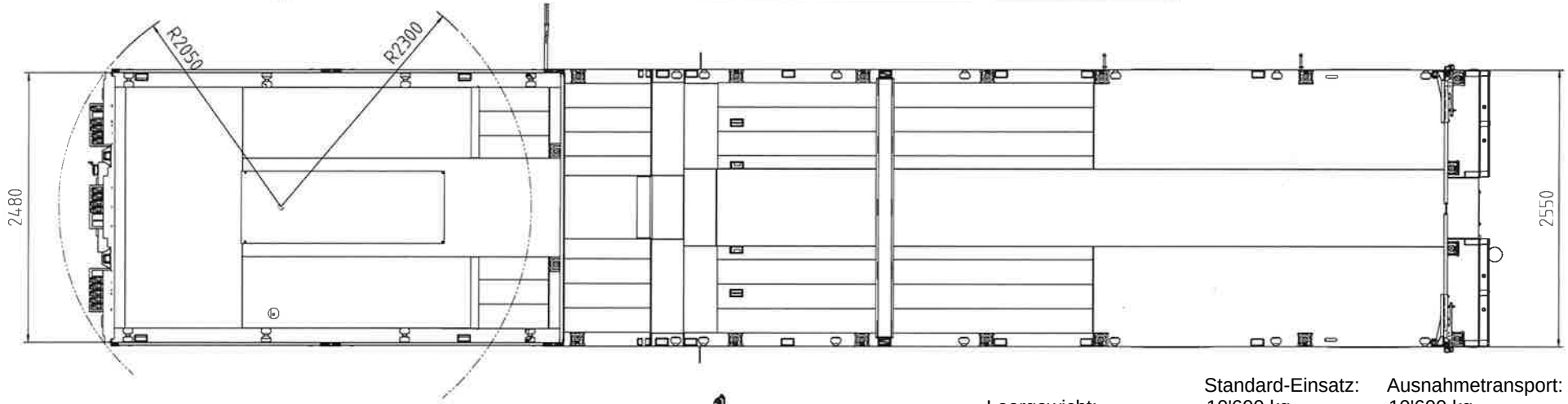

	Standard-Einsatz:	Ausnahmetransport:
Leergewicht:	10'600 kg	10'600 kg
Nutzlast:	30'400 kg	34'400 kg
zul. Gesamtgewicht:	41'000 kg	45'000 kg
max. Sattellast:	21'000 kg	21'000 kg
max. Achslast 1. Achse:	10'000 kg	12'000 kg
max. Achslast 2. Achse:	10'000 kg	12'000 kg

3AU003424
Fabag AG
W09S2E224P0D46045

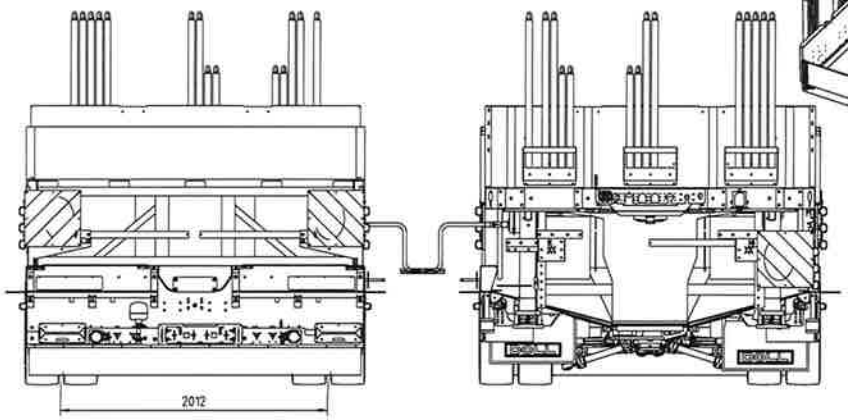

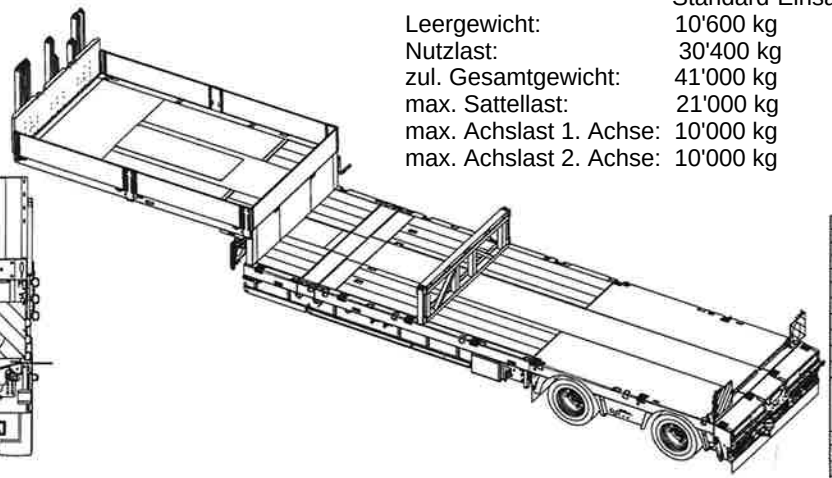

DOLL
DOLL Fahrzeugbau GmbH
77728 Oberwolf

Fahrgestell S2E 8400x2550x5900 3AU003424

7342162-004