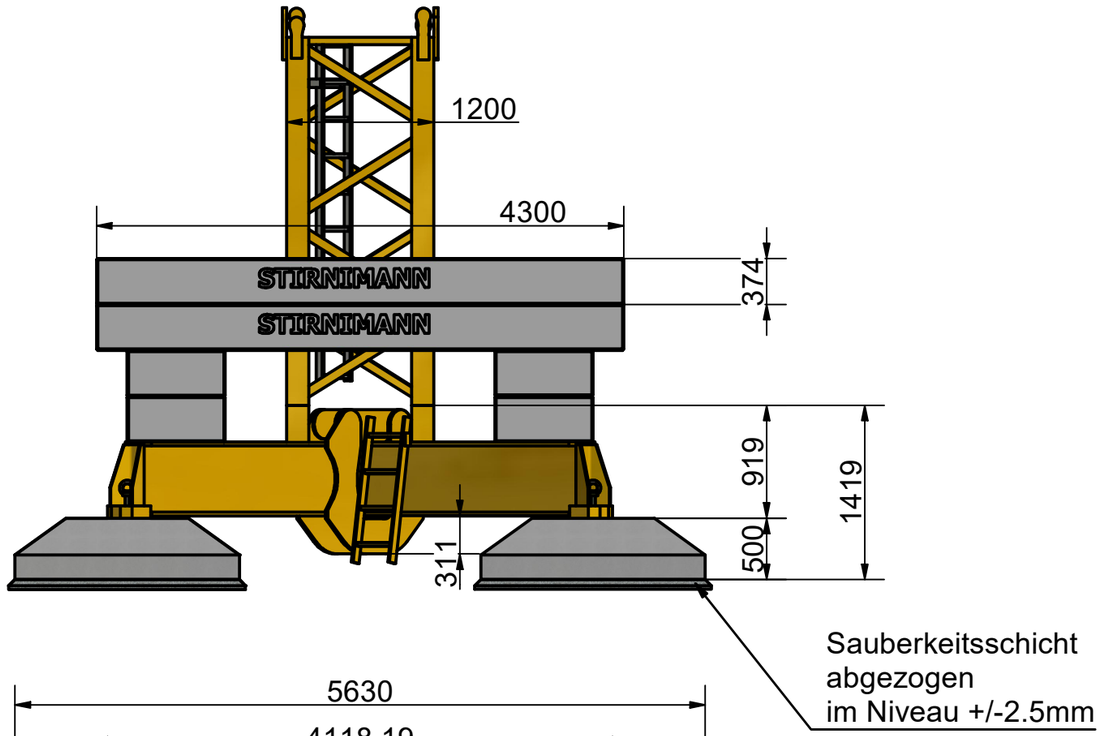


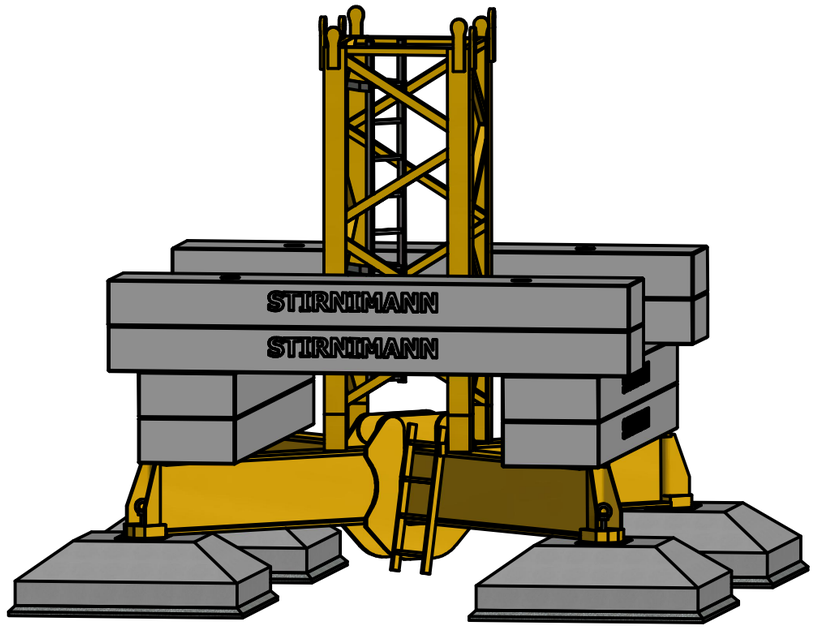


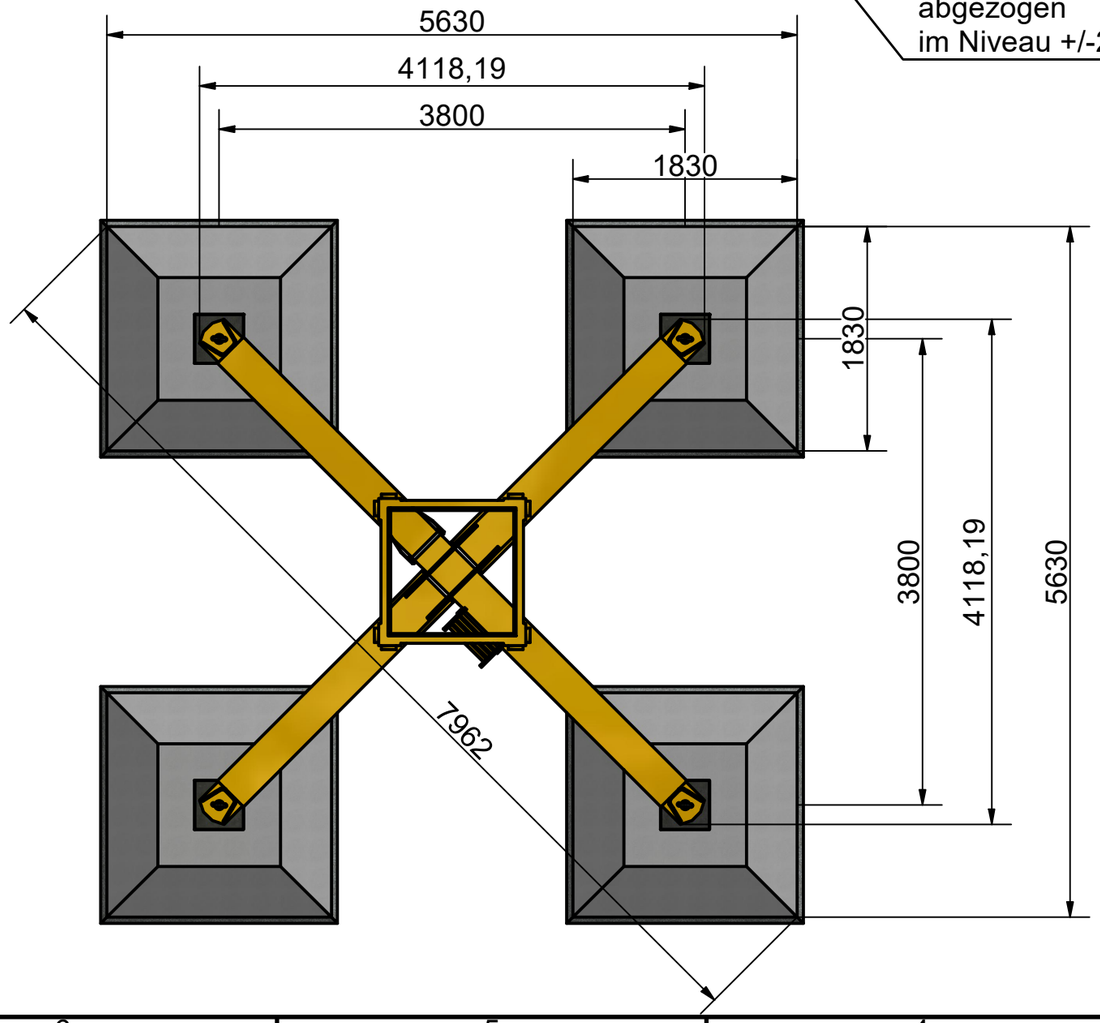


| | | | | | | | | |
|---|---|---|---|---|---|---|---|---|
| | | | | Allgemeintoleranzen ISO 2768-mk<br>Oberfläche ISO 1302<br>Kanten ISO 13715 | | Massstab:<br>1 : 50 | Material:<br>Masse: | Blatt:<br>1 / 1 | Format:<br>A3 |
| | | | | Gezeichnet: | 29.01.2024 | Bezeichnung:<br>Grundriss/Layout | | | |
| | | | | Geprüft: | | | | | |
| Änd. Nr. | Änderungen | Datum | Name | Freigegeben: | | Projekt: | | | |
| STIRNIMANN | | | | Für dieses Dokument behalten wir uns alle Rechte vor, ohne schriftliche Zustimmung darf es weder dritten Person mitgeteilt, noch missbräuchlich kopiert oder anderweitig benutzt werden. | | | Bauteilnummer:<br>ZC2030_BP1.83 | | |